A

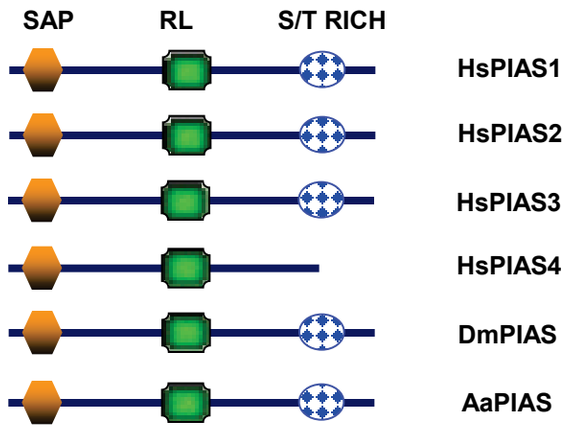
SAP
RL
S/T RICH
HsPIAS1
HsPIAS2
HsPIAS3
HsPIAS4
DmPIAS
AaPIAS

B

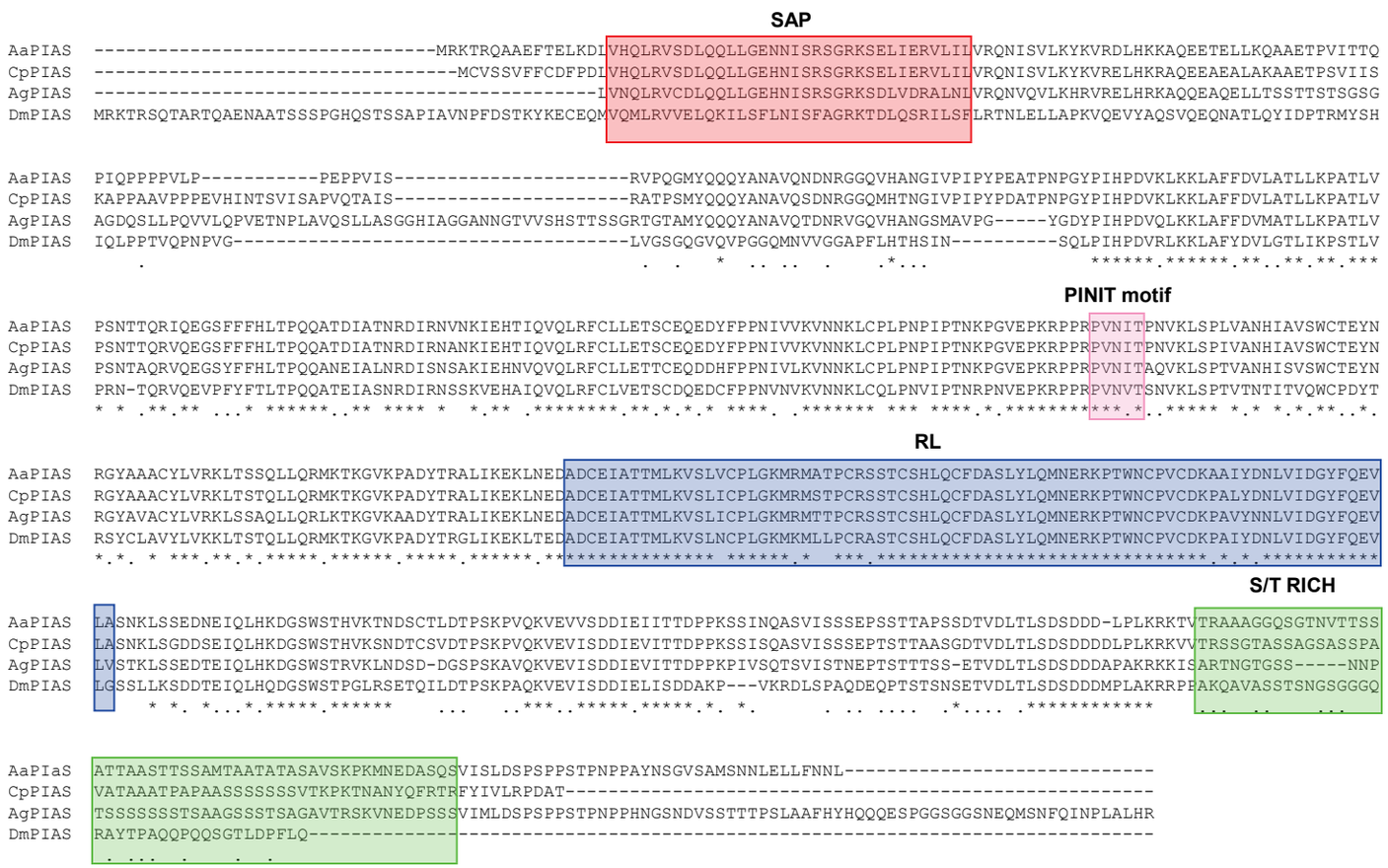
SAP
PINIT motif
RL
S/T RICH
AaPIAS
CpPIAS
AgPIAS
DmPIAS
AaPIaS

C

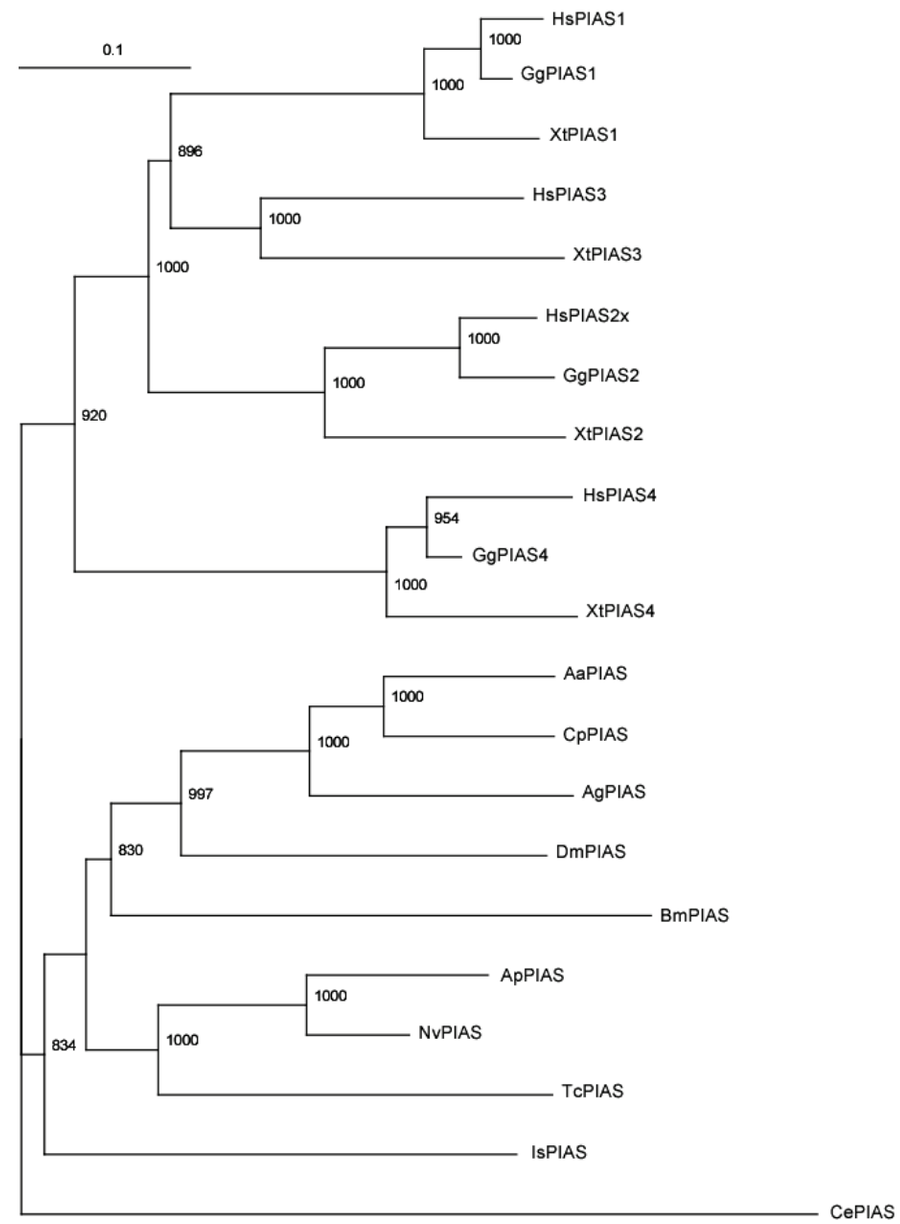
0.1
HsPIAS1
GgPIAS1
XtPIAS1
HsPIAS3
XtPIAS3
HsPIAS2x
GgPIAS2
XtPIAS2
HsPIAS4
GgPIAS4
XtPIAS4
AaPIAS
CpPIAS
AgPIAS
DmPIAS
BmPIAS
ApPIAS
NvPIAS
TcPIAS
IsPIAS
CePIAS
1000
896
920
954
997
830
834

Fig. 4

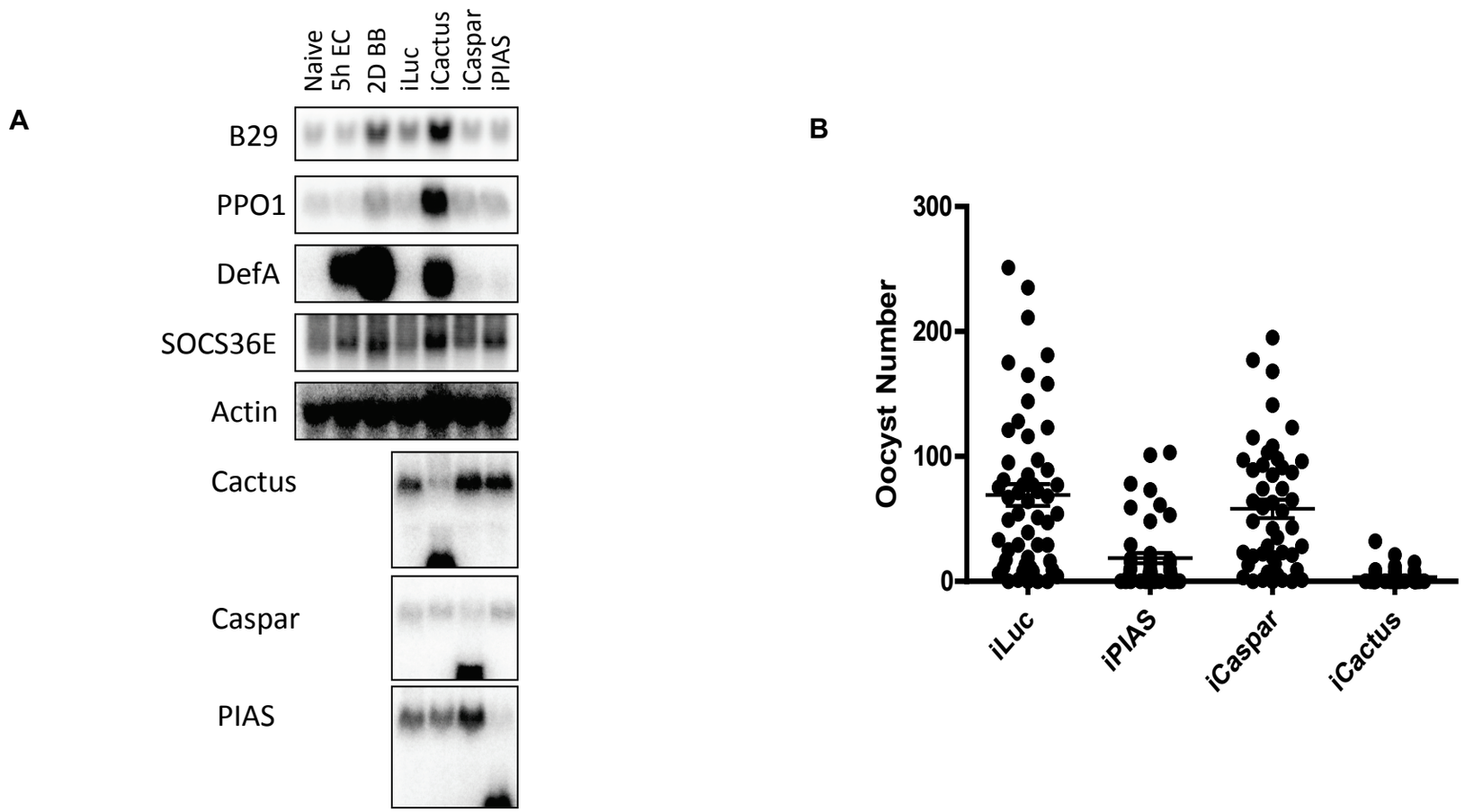
A
Naive
5h EC
2D BB
iLuc
iCactus
iCaspar
iPIAS
B29
PPO1
DefA
SOCS36E
Actin
Cactus
Caspar
PIAS
B
Oocyst Number
300
200
100
0
iLuc
iPIAS
iCaspar
iCactus